BEGNAMI
CHURRASQUEIRAS

MANUAL DE MONTAGEM E UTILIZAÇÃO

FOGÃO A LENHA 3 BOCAS COM BIFEIRA

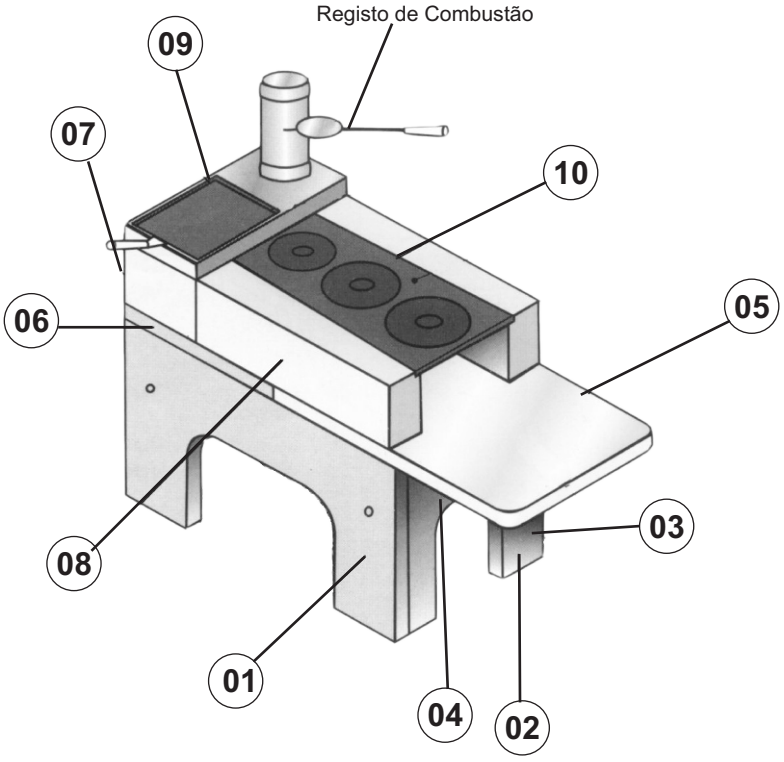

FOGÃO A LENHA 3 BOCAS SIMPLES

SEQUÊNCIA DE MONTAGEM:

01 - Base do Fogão Frente.
02 - Base do Fogão Laterais.
03 - Base do Fogão atrás.
04 - Parafuso para Prender a Base.
05 - Base Refratária.
06 - Base em Refratário/ Fundo da Bifeira
07 - Caixa para colocação da Chapa da Bifeira
08 - Apoio em Refratário para Chapa de Ferro Fundido
09 - Colocação da Chapa Bifeira (Se o Fogão for simples colocar a placa em refratário com o registro de Combustão).
10 - Chapa Ferro Fundido 3 Furos

PRIMEIRO AQUECIMENTO

Após este período de **Montagem**, a parte interna dos refratários deverá ser submetidas de um período de secagem desenvolvido da seguinte maneira: o primeiro acendimento deverá ser realizado com chama muito baixa, com uma duração de 3 horas.

Terminado esta fase, colocar aproximadamente 250g de **álcool gel, para maior segurança,** sobre uma folha de jornal dobrada com alguns pedaços de lenha, **sempre no centro do fogão** e atear fogo com uma tocha. Recuperar o calor perdido a cada 15 minutos com mais 1 ou 2 pedaços de lenha; **Manter essa taxa de calor por mais 3 horas;** caso haja revestimento externo, prolongar o aquecimento por mais 2 horas.

Obs.: O surgimento de **pequenas fissuras** é considerado normal, visto que não influi na estrutura ou na parte operacional do fogão.

Concluída a fase do primeiro aquecimento, para a utilização normal do fogão colocar pedaços pequenos de lenha seca, como de preferência eucalipto ou pinos.

Em seu Fogão pode ser usadas panelas de Ferro como de preferência, pois a chama do fogo geralmente é muito alta. **NUNCA APAGAR SEU FOGÃO A LENHA COM ÁGUA.**